Interruttore a pedale con custodia in plastica
KF 2 HS 4-20mA/4-20mA
Cod. materiale: Su richiesta

Caratteristiche del prodotto

- Con sensore hall: uscita analogica
- 2 pedali
- Custodia in termoplastica
- Forma sottile, piatta
- Vano di collegamento
- Valore d'uscita: 4 ··· 20 mA
- Segnale d'uscita analogico proporzionale alla corsa del pedale

Dimensioni

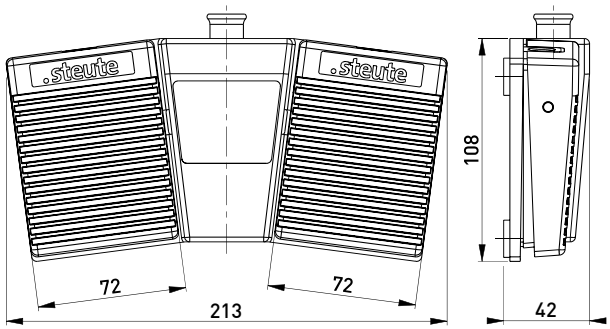

Dati tecnici

Norme applicate
EN 60947-5-1

Custodia
termoplastica, rinforzato con fibra di vetro, antiurto, autoestinguente UL 94 V-0

Pedale
termoplastica, rinforzato con fibra di vetro, antiurto, autoestinguente UL 94 V-0

Grado di protezione
IP65 (IEC/EN 60529)

Collegamento
Compartimento per cavo elettrico M12 x 1,5

Sistema di commutazione
Sensore Hall con uscita analogica

Corrente in uscita I_a
4···20 mA ±1 %

Corrente/tensione d' esercizio nominale I_e/U_e
45 mA/15 ··· 30 VDC

Temperatura circostante
–10 °C ··· +60 °C

Durata meccanica
> 1 milione di manovre

Schema elettrico

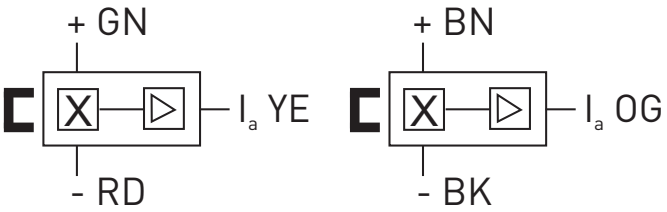

Con riserva di errori e modifiche tecniche.

steute Technologies GmbH & Co. KG
www.steute-controltec.com
Brückenstraße 91
32584 Löhne, Germany
+49 5731 745-0
controltec@steute.com