Interruttore di posizione Ex
Ex ES 97 TKK-11 -60°C
Cod. materiale: 1451424

Caratteristiche del prodotto

- Zona Ex 1 e 21
- Custodia in termoplastica
- Resistente al freddo fino a -60 °C, a temperature < -20 °C il ritorno dell'azionatore a molla TKK è limitato
- Elevato grado di protezione IP66 / IP67 / IP69
- Design secondo EN 50047
- Vano di collegamento
- Isolamento di protezione ⧈
- Azionatore: molla di azionamento di plastica TKK (non sensibile allo sporco)

Note
- 1 pressacavo Ex"e" M20x1,5 incluso nella consegna

Dimensioni

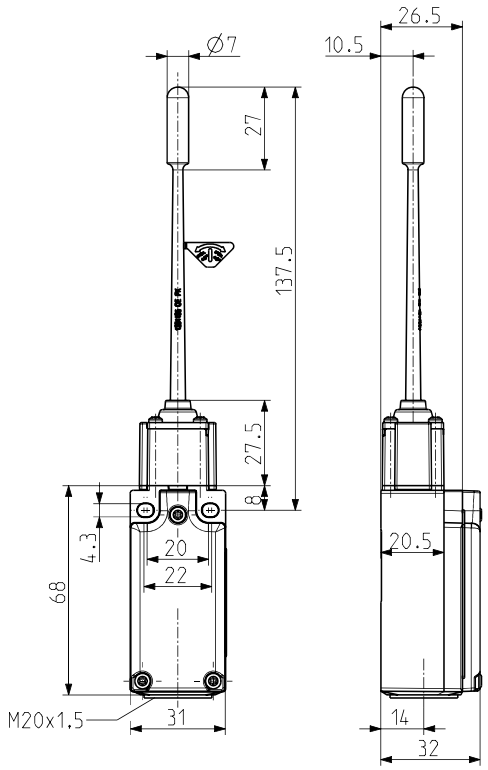

Dati tecnici

Norme applicate
EN 60947-5-1, EN IEC 60079-0, EN 60079-1, EN IEC 60079-7, EN 60079-31

Custodia
termoplastica, rinforzato con fibra di vetro, antiurto, autoestinguente UL 94 V-0

Guarnizione
silicone

Coperchio
termoindurente, rinforzato con fibra di vetro, antiurto, autoestinguente UL 94 V-0

Coppia di serraggio
viti coperchio: 0,4 ... 0,45 Nm

Grado di protezione
IP66 sec. EN 60079-0 + IEC/EN 60529 (... -60 °C)
IP67 sec. EN 60079-0 + IEC/EN 60529 (... -20 °C)
IP67 / IP69 sec. IEC/EN 60529
IP69K sec. ISO 20653

Materiale contatti
argento, nichelato

Sistema di commutazione
commutazione lenta

Elementi di commutazione
1 contatto NC/1 contatto NA, tipo Zb

Collegamento
morsetti a vite

Sezione di collegamento
min. 0,75 mm² (AWG 18), max. 1,5 mm² (AWG 16), compreso capocorda

Passacavo
M20 x 1,5; profondità di avvitamento max. 9 mm; pressacavo testato e certificato Ex, che soddisfa almeno la classe di protezione IP66 ed è idoneo per la gamma di temperature indicate

Campo di serraggio
7 ··· 12 mm

Categoria d'impiego
AC-15

Con riserva di errori e modifiche tecniche.

Interruttore di posizione Ex
Ex ES 97 TKK-11 -60°C
Cod. materiale: 1451424

Dati tecnici (continua)

Corrente d'esercizio nominale I_e
max. 2 A o 4 A ⧈

Tensione d'esercizio nominale U_e
max. 500 VAC, max. 250 VAC a potenziale diverso

Grado di inquinamento
3

Durata meccanica
> 1 milione di manovre

Energia di impatto
max. 7 J

Classe di temperatura
T6

Temperatura circostante
–60 °C ··· +55 °C max. 4 A, +60 °C max. 2 A

Protezione da corto circuito
2 A / 4 A gG/gN fusibile

Protezione antideflagrante
Ⓔx II 2G Ex db eb IIC T6 Gb,
Ⓔx II 2D Ex tb IIIC T80 °C Db
IECEx Ex db eb IIC T6 Gb,
Ex tb IIIC T80 °C Db

Certificato di collaudo
BVS 16 ATEX E 052
IECEx BVS 16.0052

Peso
111 g

Schema elettrico

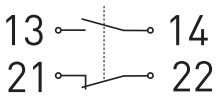

Diagramma di commutazione

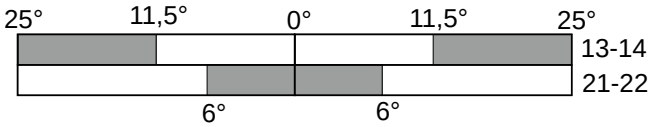

Angolo di commutazione

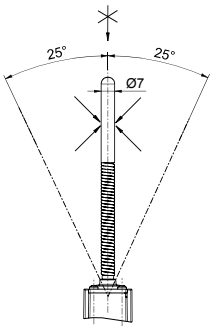

Con riserva di errori e modifiche tecniche.