Sensore magnetico Ex
Ex RC M20 1W KST - 5m -60°C
Cod. materiale: 1445631

Caratteristiche del prodotto

- Zona Ex 1 e 21
- Resistente al freddo fino a -60 °C
- Custodia termoindurente
- Con cavo precablato

Note
- 2 dadi di fissaggio sono inclusi nella consegna
- L'azionatore non è compreso nella fornitura degli interruttori.

Dimensioni

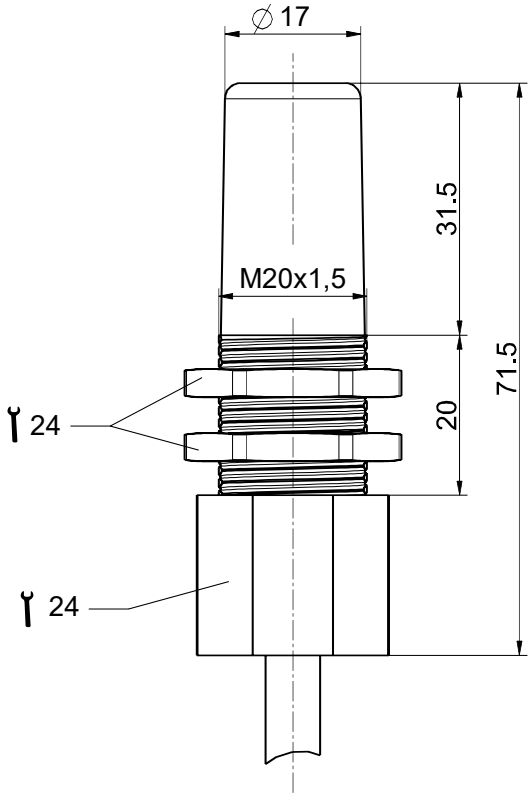

Dati tecnici

Norme applicate
EN IEC 60947-5-2, EN IEC 60079-0, EN 60079-18

Custodia
termoindurente, rinforzato con fibra di vetro, antiurto, autoestinguente UL 94 V-0

Grado di protezione
IP67 (EN 60079-0 + IEC/EN 60529)
IP66, IP68, IP69 (IEC/EN 60529)
IP69K (ISO 20653)

Sistema di commutazione
contatti reed

Elementi di commutazione
1 contatto in scambio

Collegamento
cavo precablato, silicone SIHF

Sezione di collegamento
3 x 0,75 mm^2

Lunghezza cavo
5 m

Tensione di commutazione
max. 250 VAC

Corrente di commutazione
max. 1 A

Corrente di corto circuito I_k
max. 2 A

Potenza di commutazione
max. 50 W/VA

Durata d'urto
max. 0,5 ms

Temperatura circostante
–60 °C ··· +70 °C

Durata meccanica
> 1 milione di manovre

Resistenza a vibrazioni
max. 35 g

Resistenza d'urto
max. 50 g

Con riserva di errori e modifiche tecniche.

Sensore magnetico Ex
Ex RC M20 1W KST - 5m -60°C
Cod. materiale: 1445631

Dati tecnici (continua)

Energia di impatto
max. 7 J

Protezione antideflagrante
Ⓔx II 2G Ex mb IIC T6 Gb,
Ⓔx II 2D Ex mb IIIC T80 °C Db
IECEx Ex mb IIC T6 Gb
Ex mb IIIC T80 °C Db

Certificato di collaudo
DMT 01 ATEX E 058 X
IECEx BVS 07.0007 X

Peso
420 g

Schema elettrico

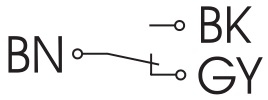

Con riserva di errori e modifiche tecniche.