Sensore laser
RF 96 SDS SW917-NET
Cod. materiale: Su richiesta

Caratteristiche del prodotto

- Tecnologia wireless sWave.NET®
- Sensore laser: misurazione del tempo di transito con laser IR
- Insensibile alle interferenze ottiche provenienti da ambienti industriali
- Configurabile online tramite interfaccia wireless
- Semplice messa in funzione e integrazione in sistemi ERP esistenti tramite Sensor Bridge
- Semplice montaggio negli scaffali standard disponibili sul mercato
- Alimentazione mediante batteria al litio (cambiabile)

Note
- La batteria deve essere ordinata a parte

Dimensioni

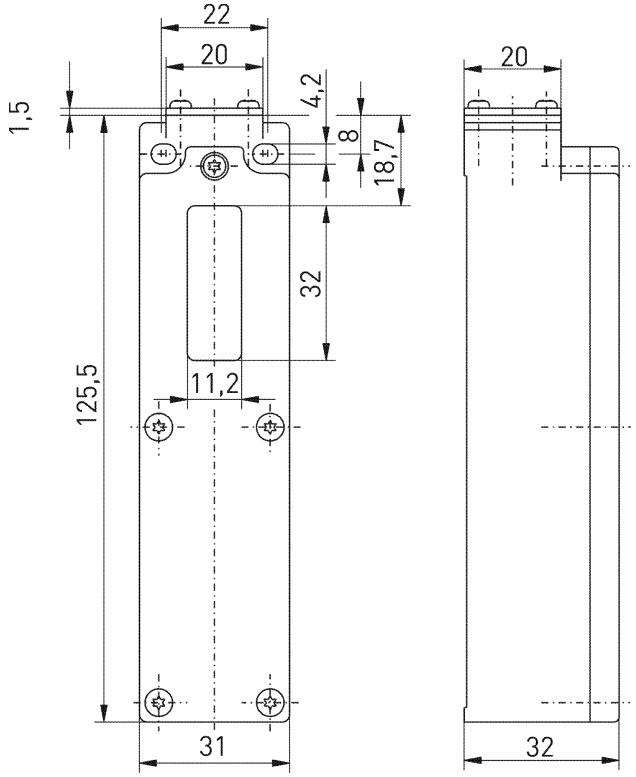

Dati tecnici generali

Norme applicate
EN 60947-5-2, EN 61000-6-2, EN 61000-6-3, EN 301 489-1, EN 301 489-3, EN 300 220-1, EN 300 220-2

Custodia
termoplastica, rinforzato con fibra di vetro, antiurto, autoestinguente UL 94 V-0

Coppia di serraggio
vite di fissaggio di custodia M4: max 1,2 Nm
viti coperchio M2,5: circa 0,45 Nm

Grado di protezione
IP54 (IEC/EN 60529)

Sensore
registrazione con laser IR

Classe Laser
Classe Laser 1 secondo EN 60825-1; 950 nm

Temperatura circostante
0 °C ··· +65 °C

Frequenza di commutazioni
max. 7200 telegrammi con ripetizioni/h

Frequenza di commutazione
regolabile da 1 Hz a 0,032 Hz, predefinito 0,2 Hz

Periodo di commutazione
regolabile, predefinito 5 s, min. 1 s, max. 31 s

Distanze di commutazione
0 - 5 cm ··· 0 - 50 cm, regolabile a passi di 1 cm

Precisione
± 20 mm

Campo visivo
27°

Isteresi
unilaterale, predefinito 4 cm, regolabile a passi di 1 cm

Corrente di riposo
130 µA con impostazioni predefinite (5 s di periodo di commutazione)

Durata di azionamento
min. 20 ms

Con riserva di errori e modifiche tecniche.

Sensore laser
RF 96 SDS SW917-NET
Cod. materiale: Su richiesta

Dati tecnici generali (continua)

Indicazione
trasmissione della tensione della batteria e dello stato di commutazione

Certificato di collaudo
Brasile: ANATEL 04172-18-06718

Montaggio
viti M4

Tecnologia wireless

Protocollo
sWave.NET®

Frequenza
917 MHz (Brasile)

Capacità di trasmissione
< 25 mW

Velocità di trasmissione
66 kbps

Larghezza di banda del canale
550 kHz

Raggio d'azione
max. 450 m in campo aperto, max. 40 m in interni

Alimentazione

Fonte di alimentazione
batteria al litio Tadiran TL-5920 (cambiabile), in alternativa SL-2770

Sistema
$Li/SOCl_2$

Tensione nominale
3,6 V

Capacità nominale
8,5 Ah

Alimentazione alternativa

Fonte di alimentazione
batteria al litio Tadiran SL-2770 (cambiabile)

Sistema
$Li/SOCl_2$

Tensione nominale
3,6 V

Capacità nominale
8,5 Ah

Durata della batteria
Valori standard con impostazioni predefinite.
Intervallo di attivazione
10 s: durata della batteria 5,7 anni
100 s: durata della batteria 6,2 anni
1.000 s: durata della batteria 6,2 anni
10.000 s: durata della batteria 6,2 anni
Nota: Le variazioni della durata della batteria sono quasi lineari alle variazioni del periodo di commutazione.

Con riserva di errori e modifiche tecniche.